WARNUNG

ACHTUNG:
diese Bausätze sind keine Anfängerprojekte! Die Spannungen in einem Röhrenverstärker können 500V und mehr betragen und sind somit bei unsachgemäßer Handhabung absolut lebensbedrohlich!!!
Wir liefern lediglich eine komplette Zusammenstellung der benötigten Bauteile sowie einen Schalt- und Layoutplan. Tube Amp Doctor bietet keinen grundsätzlichen Support für den Aufbau an! Die Bausätze und deren Bestandteile sind sorgfältig geprüft und die zugrunde liegenden Schaltungen sind seit über 40 Jahren in Gebrauch.
Für die Funktion der vom Kunden aufgebauten Geräte übernehmen wir keine Gewähr (für die Bauteile selbst natürlich schon). Sollte der Aufbau zu unerwarteten Schwierigkeiten führen, so kann die Tube Amp Doctor GmbH den Bausatz im Kundenauftrag fertig aufbauen oder ggf. andere Service-Techniker vermitteln.

Fragen zu den Bausätzen werden wir auf der Tube Amp Doctor Web-Site unter FAQ zusammenstellen um so ggf. Hilfestellung zu leisten.

WARNING

ATTENTION:
Please note that the Amp-Kit are not a beginners project but for experienced amp builders! Voltages inside tube amplifiers can exceed 500V and can cause serious damage and can even kill!
We only supply a complete compilation of excellent parts, a schematic and a layout plan. Tube Amp Doctor does not offer a general support for you DIY project.
We do not warranty for what you build out of the supplied components. If you get stuck with your DIY project then TAD might offer to finish assembly of your kit based on your service-order or refer you to a skilled technician. Questions and answers about the AMP-KITS will get collected and published at the F.A.Q. section at www.tubeampdoctor.com.

The Tube Amp Doctor
Worms, Germany

Verarbeitungvorschlag Tweed One-6 GS

1. Materialien auspacken und auf Vollständigkeit prüfen.
2. Mit der Bestückung des Boards beginnen: zuerst Widerstände (0,5W), Leistungswiderstände, Kondensatoren, Elektrolytkondensatoren.
3. Kabelverbindungen unter dem Board herstellen.
4. HR9203 montieren (Stützpunkt für 470R/5W und 25uF/25V)
5. Kabelverbindungen zu anderen Teilen lt. beiliegender Liste herstellen.
6. Trafo und Terminal Solder Lockwasher Lugs mit Muttern HR3121 montieren.
7. Röhrensockel montieren, Oktalsockel mit HR3130/3131, Novalsockel mit HR3140/3141
8. Trafo lt. beiliegenden Plänen anschließen
9. Lampenhalter, Sicherungshalter montieren
10. Potis incl. HR9260 montieren (Orientierungsnase umbiegen)
11. Eingangsbuchsen incl. HR9260 montieren.
12. Lautsprecherbuchse incl. HR9260 montieren
13. Durchführtüllen einsetzen, 2x 10mm für Übertrager, 1x10mm für Drossel,1x 15mm für Netzkabel)
14. Übertrager montieren: HR 3120/HR 3121
15. Board einsetzen, ausrichten und anzeichnen. Markiertes Board mit 3,5mm bohren.
16. Isolationsboard ebenfalls anzeichnen und bohren.
17. Netzkabel ca. 10cm abisolieren und anschließen.
18. 2x100 Ohm Widerstände (Heizungsymmetrierung) bestücken.
19. Verstärker lt. beiliegendem Verdrahtungsplan verdrahten.
20. Heizleitung mit grünem Kabel (CB3032) verdrillt ausführen. Verlauf ca. 3cm „über“ dem Röhrensockel
21. Cabinet auf den Kopf stellen, Chassis einschieben und Rückwand anlegen um Bohrlöcher anzuzeichnen.
22. Angezeichnete Bohrlöcher mit 5,5mm bohren.
23. Lautsprecher einbauen
24. Chassis in Cabinet montieren.
25. Lautsprecherkabel herstellen und an Speaker montieren.
26. Zugentlastung mit Netzkabel seitlich am Cabinet montieren
27. Röhren einsetzen.
28. Funktionsprüfung: Sichtkontrolle: Verdrahtung korrekt? Alle Massestellen angeschlossen? Elkos mit korrekter Polarität? Röhrensockel korrekt verdrahtet? Erde korrekt und sicher ausgeführt? Isolationen der Kabel nicht beschädigt?
29. Elektrische Funktionsprüfung mit Multimeter (Ω): Massepunkte haben Verbindung zum Chassis, Keine Kurzschlüsse?
    Nach Möglichkeit Primärspannung langsam hochfahren, dabei Spannungen überprüfen.
30. Ohne Variac: Regler auf Voll: Gerät einschalten: Rote Kontrollleuchte geht sofort an, Hochspannung (gemessen an erstem Elko ist 0V) Diese steigt innerhalb von ca. 10 sec auf ca. 450V um dann langsam auf ca. 340V zu sinken. Die Spannung an der Kathode der Endröhre (Pin 8) steigt dabei langsam auf ca. 19V. Jetzt muss der Amp rauschen, wenn nicht: sofort wieder ausschalten (!!!) und zurück zu Punkt 28.)
31. Funktionstest durchführen.
32. Backpanel anschrauben und loslegen!

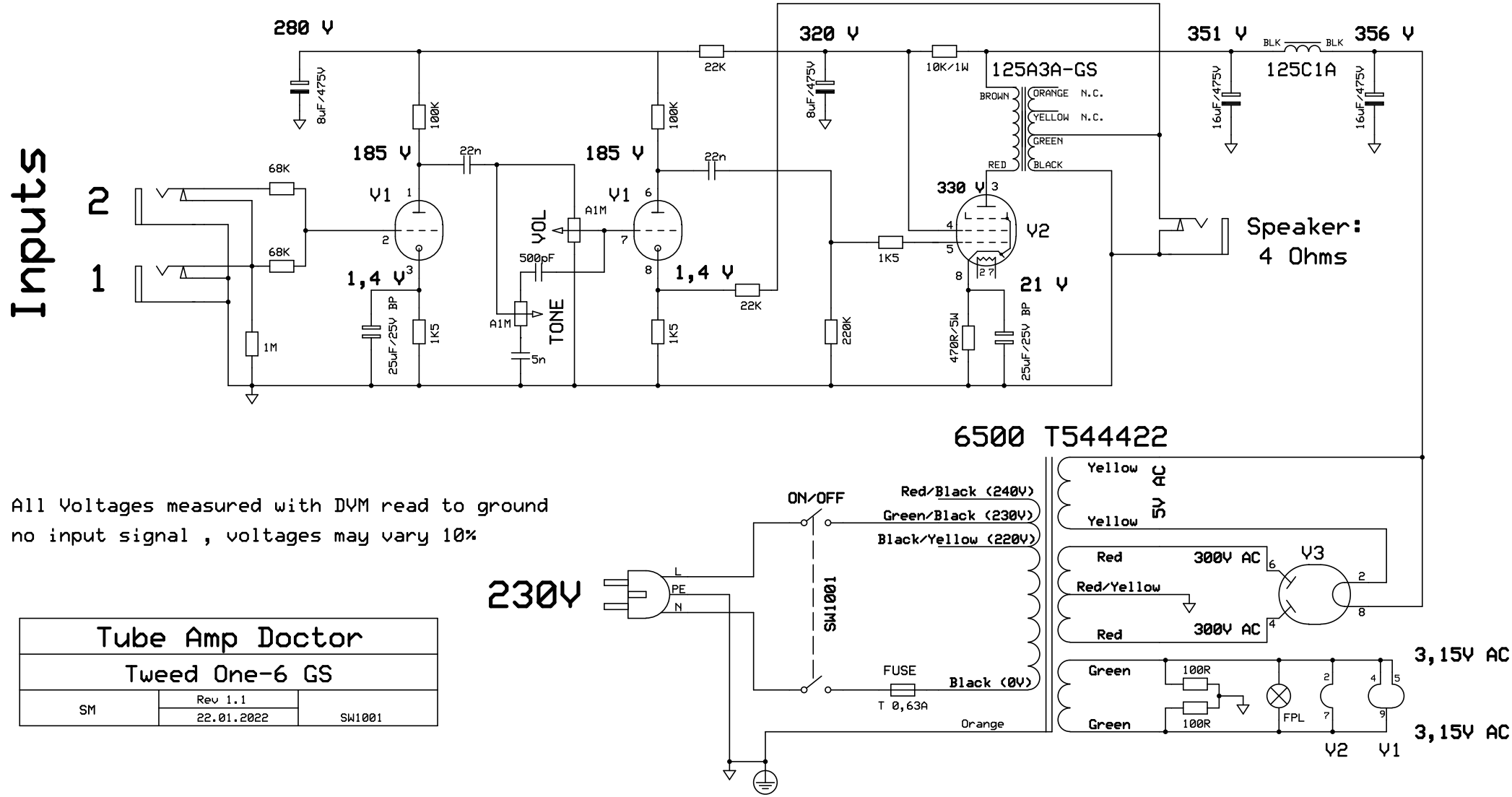

All Voltages measured with DVM read to ground
no input signal , voltages may vary 10%

Tube Amp Doctor		
Tweed One-6 GS		
SM	Rev 1.1 22.01.2022	SW1001

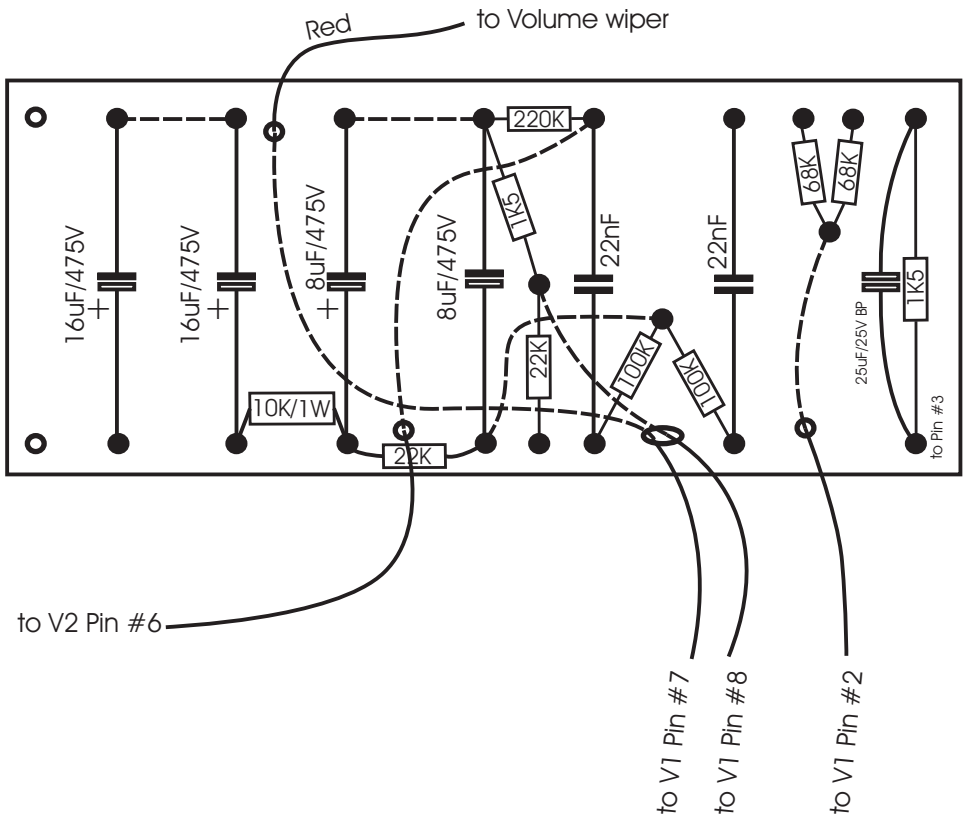

The Tube Amp Doctor Worms, Germany	Scale: None	Units:	1.0
Drawing: Tweed One-6 GS Board	Drawn: SM	Date: 05.04.16	TAD: For private use only Do not copy

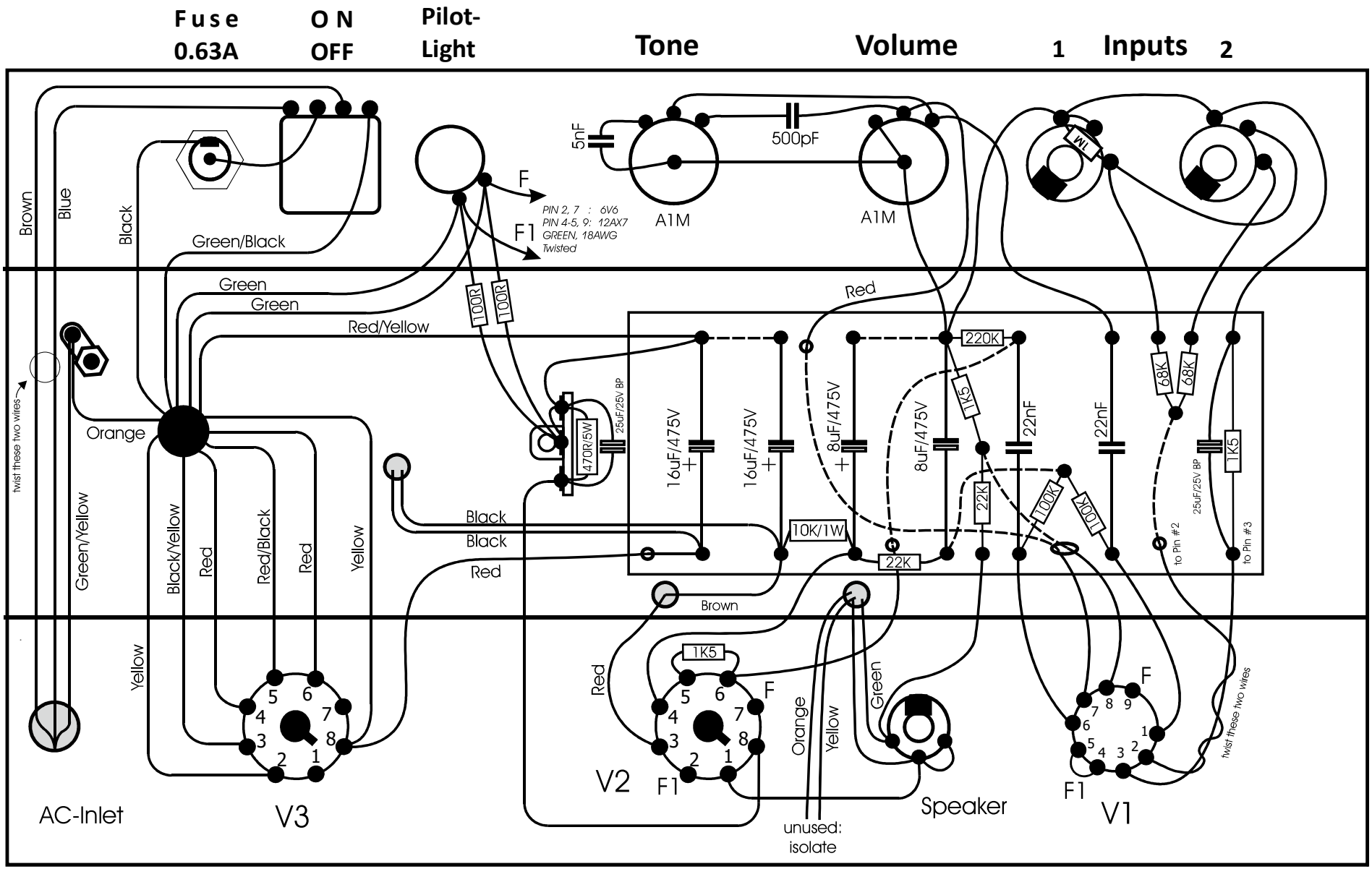

Regarding 6,3V Heaters: Not drawn between the tubes!
The filament wires go from pilot light to V2, then to V1.
Use 18 AWG, Twisted running 2cm above the sockets
to pin 2, 7 of the 6V6 and to pin 4-5, 9 of the 12AX7.
Dotted wires run under the board!
Wires not specified are CB3035.

V1: 12AX7/ECC83
V2: 6V6
V3: 5Y3

The Tube Amp Doctor Worms, Germany	Scale: None	SW1001	1.3
Drawing: Tweed ONE-6 GS	Drawn: SM	Date: 21.01.2022	©TAD: For private use only Do not copy

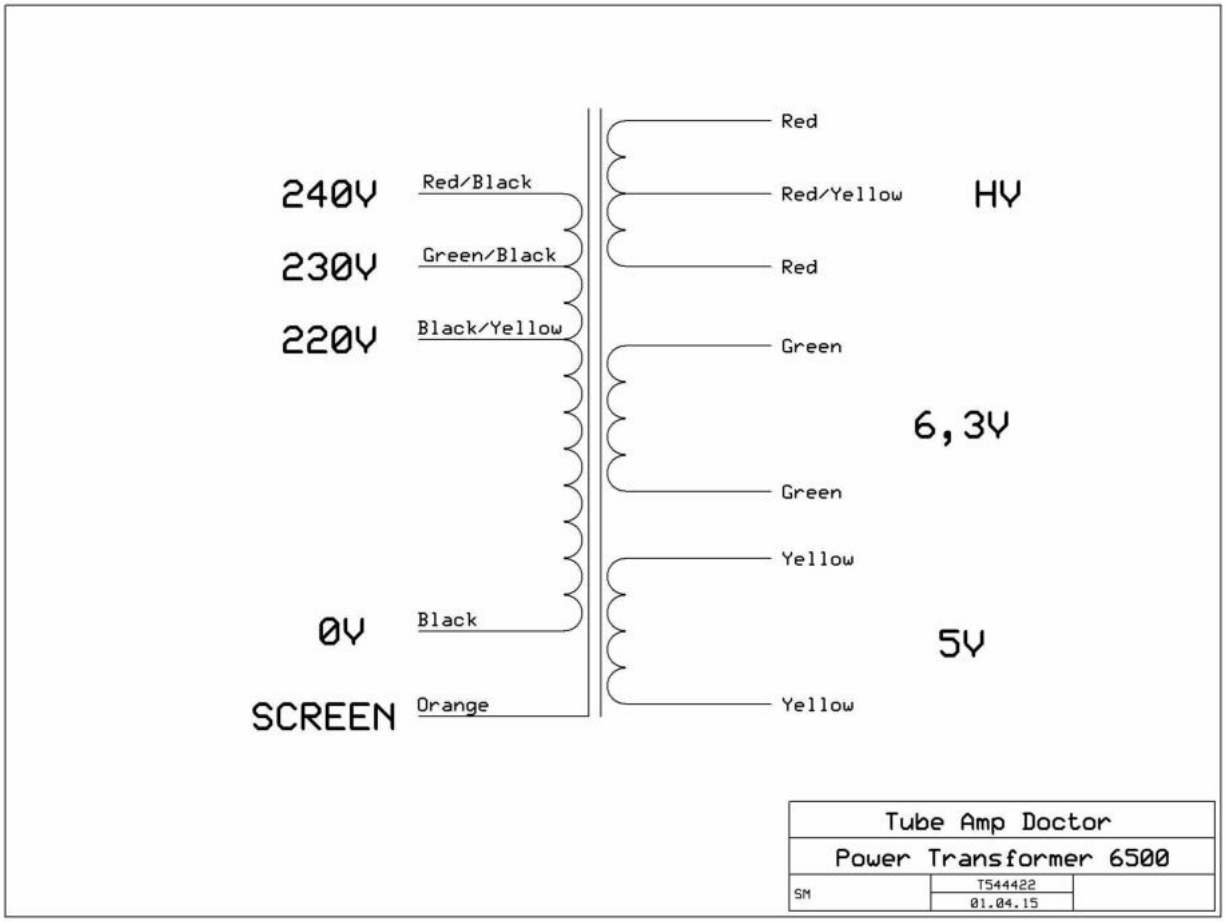
240V
230V
220V
0V
SCREEN
Red/Black
Green/Black
Black/Yellow
Black
Orange
Red
Red/Yellow
Red
HV
Green
Green
6,3V
Yellow
Yellow
5V
Tube Amp Doctor
Power Transformer 6500
SM
T544422
01.04.15

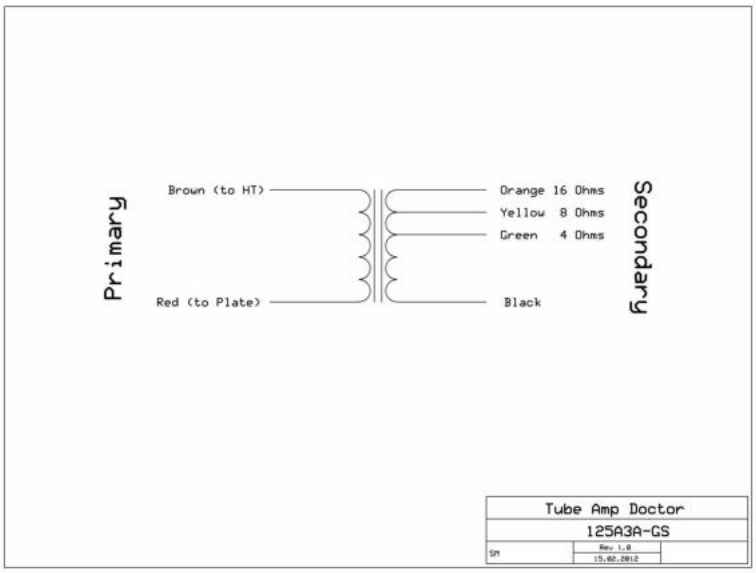
Primary
Brown (to HT)
Red (to Plate)
Orange 16 Ohms
Yellow 8 Ohms
Green 4 Ohms
Black
Secondary
Tube Amp Doctor
125A3A-GS
SM
Rev 1.0
15.02.2012

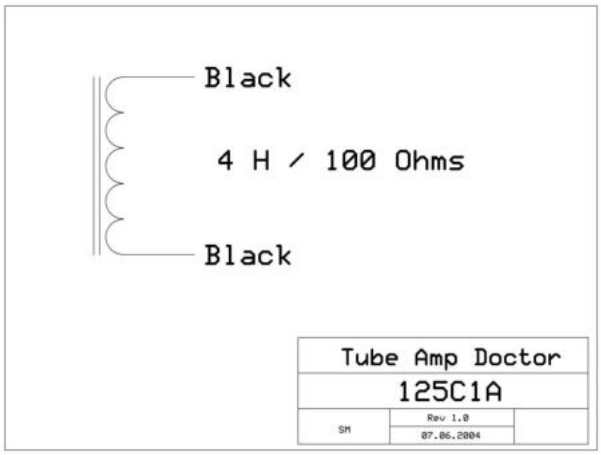
Black
4 H / 100 Ohms
Black
Tube Amp Doctor
125C1A
SM
Rev 1.0
07.06.2004

TAD AMP KITS Mechanics

HR3110

HR3111

Used for: Tweed Chassis mounting

HR3120

HR3121

Used for: OT, Chokes PT, Speakers

HR3130

HR3131

Used for: 8-pin tube sockets, Fiberboards, Radial Caps

HR3140

HR3141

Used for: 9-pin tube sockets

Black screws can also be silver

© 2007 by Tube Amp Doctor GmbH