WARNUNG

ACHTUNG:
diese Bausätze sind keine Anfängerprojekte! Die Spannungen in einem Röhrenverstärker können 500V und mehr betragen und sind somit bei unsachgemäßer Handhabung absolut lebensbedrohlich!!!
Wir liefern lediglich eine komplette Zusammenstellung der benötigten Bauteile sowie einen Schalt- und Layoutplan. Tube Amp Doctor bietet keinen grundsätzlichen Support für den Aufbau an! Die Bausätze und deren Bestandteile sind sorgfältig geprüft und die zugrunde liegenden Schaltungen sind seit über 40 Jahren in Gebrauch.
Für die Funktion der vom Kunden aufgebauten Geräte übernehmen wir keine Gewähr (für die Bauteile selbst natürlich schon). Sollte der Aufbau zu unerwarteten Schwierigkeiten führen, so kann die Tube Amp Doctor GmbH den Bausatz im Kundenauftrag fertig aufbauen oder ggf. andere Service-Techniker vermitteln.

Fragen zu den Bausätzen werden wir auf der Tube Amp Doctor Web-Site unter FAQ zusammenstellen um so ggf. Hilfestellung zu leisten.

WARNING

ATTENTION:
Please note that the Amp-Kit are not a beginners project but for experienced amp builders! Voltages inside tube amplifiers can exceed 500V and can cause serious damage and can even kill!
We only supply a complete compilation of excellent parts, a schematic and a layout plan. Tube Amp Doctor does not offer a general support for you DIY project.
We do not warranty for what you build out of the supplied components. If you get stuck with your DIY project then TAD might offer to finish assembly of your kit based on your service-order or refer you to a skilled technician. Questions and answers about the AMP-KITS will get collected and published at the F.A.Q. section at www.tubeampdoctor.com.

Verarbeitungvorschlag Amp Kit 18W

1. Materialien auspacken und auf Vollständigkeit prüfen.
2. Mit der Bestückung des Boards beginnen: zuerst Widerstände (0,5W), Leistungswiderstände, Kondensatoren, Elektrolytkondensatoren (Polarität der Netzteilelkos beachten). Bei den Bipolaren Typen spielt die Polarität keine Rolle!
3. Kabelverbindungen unter dem Board herstellen. (Gestrichelte Linien auf dem Layoutplan)
4. Kabelverbindungen zu anderen Teilen herstellen.
5. Durchführtüllen (Gummitüllen) einsetzen.
6. Distanzbolzen am Chassis befestigen (HR3160 und HR9270)
7. Netztrafo mit Terminal Solder Lockwasher Lugs (HR 9250) montieren.
8. Ausgangsübertrager mit HR3120 und HR3121 montieren. Sekundärseite zeigt zum Netztrafo.
9. Plexi Frontpanel anlegen und durch Schalter bzw. Potis fixieren. Bei den Potis an die beiliegenden Zahnscheiben denken!!! Bei den Schaltern kommt die Mutter an die Chassisinnenseite. Anzug von innen mit Gabelschlüssel Größe 14.
10. Kontrollleuchte einbauen.
11. Eingangsbuchsen vorverdrahten (Widerstände und Brücken) und danach einbauen. Die Vorverdrahtung kann zur korrekten Einhaltung des Abstands der Buchsen zueinander zuerst von außen erfolgen. Danach von innen wie im Layout angegeben montieren.
12. Röhrensockel montieren (HR3140 + HR3141)
13. Netztrafo verdrahten, Heizleitungen und Hochspannungsleitung verdrillt verlegen.
14. Plexipanel an der Rückseite ansetzten und Betriebsmittel einbauen und verdrahten. Im Bereich ohne elektrische Betriebsmittel (linke Seite) nach Möglichkeit dünnes doppelseitiges Klebeband verwenden.
15. Radialen Elko einbauen. (V-RI35 und HR3130 + HR3131)
16. Board einsetzen und lt. beiliegendem Schaltplan verdrahten. Bitte hierbei unbedingt an das Layout halten, um mögliche Schwingneigung zu vermeiden.
17. Sicherung einsetzen.
18. Röhren einsetzen
19. Funktionsprüfung: Sichtkontrolle: Verdrahtung korrekt? Alle Massestellen angeschlossen? Elkos mit korrekter Polarität? Röhrensockel korrekt verdrahtet? Erde korrekt und sicher ausgeführt? Isolationen der Kabel nicht beschädigt?
20. Elektrische Funktionsprüfung: Multimeter: Alle Massepunkte haben Verbindung zum Chassis? Alle Punkte mit Hochspannung haben keine direkte Verbindung zur Masse?
21. Nach Möglichkeit Primärspannung langsam hochfahren, dabei Spannungen überprüfen.
22. Ohne Variac: Alle Regler auf Voll, Lautsprecher anschließen. Dann Gerät einschalten „ON“ und auch „Stand By“! Kontrollleuchte geht sofort an, Hochspannung (gemessen an erstem Elko ist 0V) Diese steigt innerhalb von ca. 20 sec auf ca. 440V um dann langsam auf ca. 330V zu sinken. Die Spannung an der Kathode der Endröhren (Pin 3) steigt dabei langsam auf ca. 12V. Jetzt muss der Amp rauschen, wenn nicht sofort wieder ausschalten und zurück zu Punkt 19.)
23. Topteil: Bohrungen am Gehäuse anzeichnen und Chassis einbauen
24. Combo: Speaker einbauen, verdrahten (CB3120, BC3125) und Bohrungen am Gehäuse anzeichnen, danach Chassis einbauen.

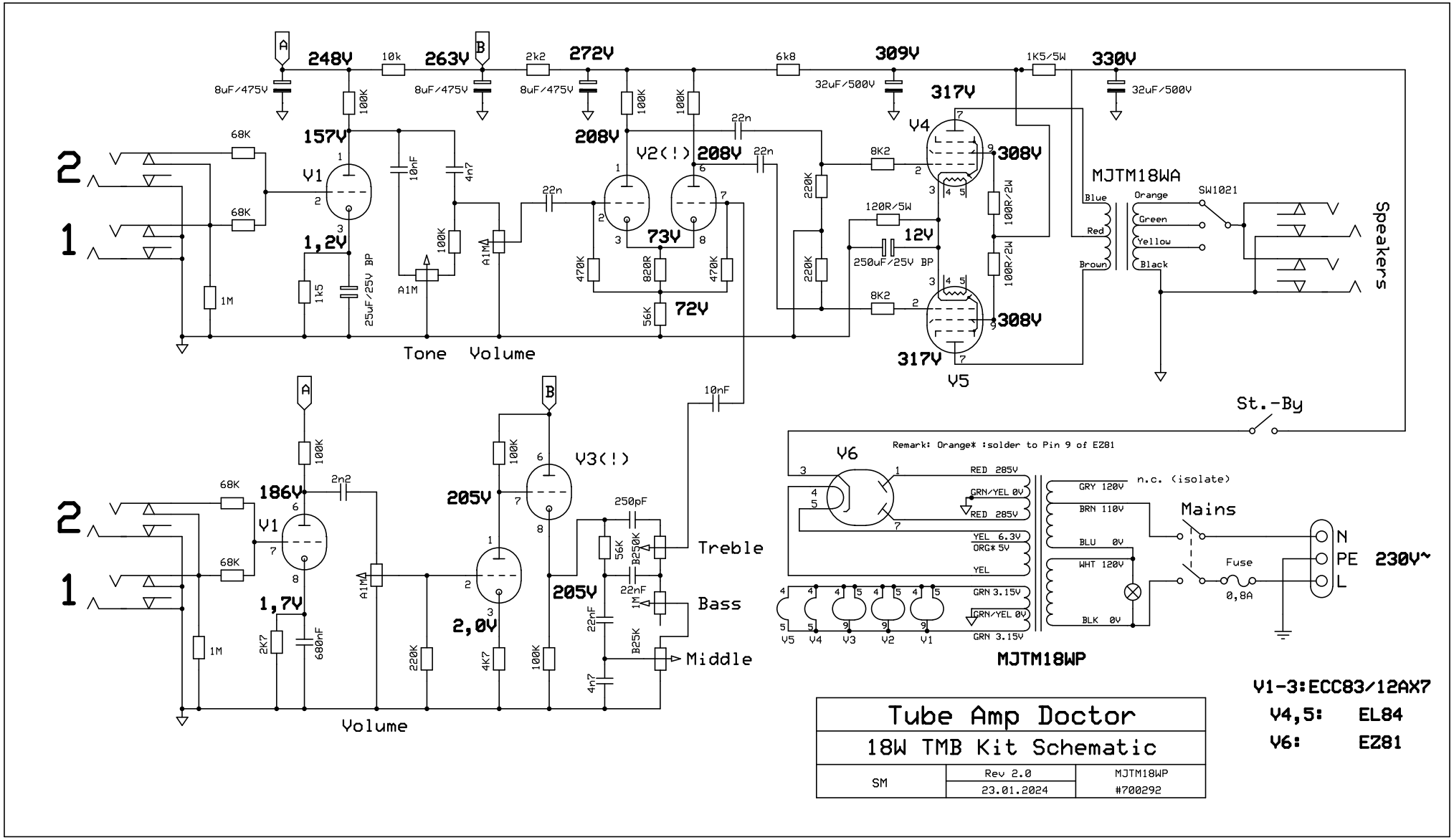
248V
263V
272V
309V
330V
317V
308V
157V
208V
73V
72V
12V
1,2V
186V
205V
1,7V
2,0V
Y1
Y2(!)
Y3(!)
Y4
Y5
Y6
MJTM18WA
MJTM18WP
SW1021
Speakers
St.-By
Mains
Fuse
0,8A
N
PE
L
230V~
Tone
Volume
Treble
Bass
Middle
Remark: Orange* :solder to Pin 9 of EZ81
n.c. (isolate)
Y1-3:ECC83/12AX7
Y4,5: EL84
Y6: EZ81
Tube Amp Doctor
18W TMB Kit Schematic
SM
Rev 2.0
23.01.2024
MJTM18WP
#700292

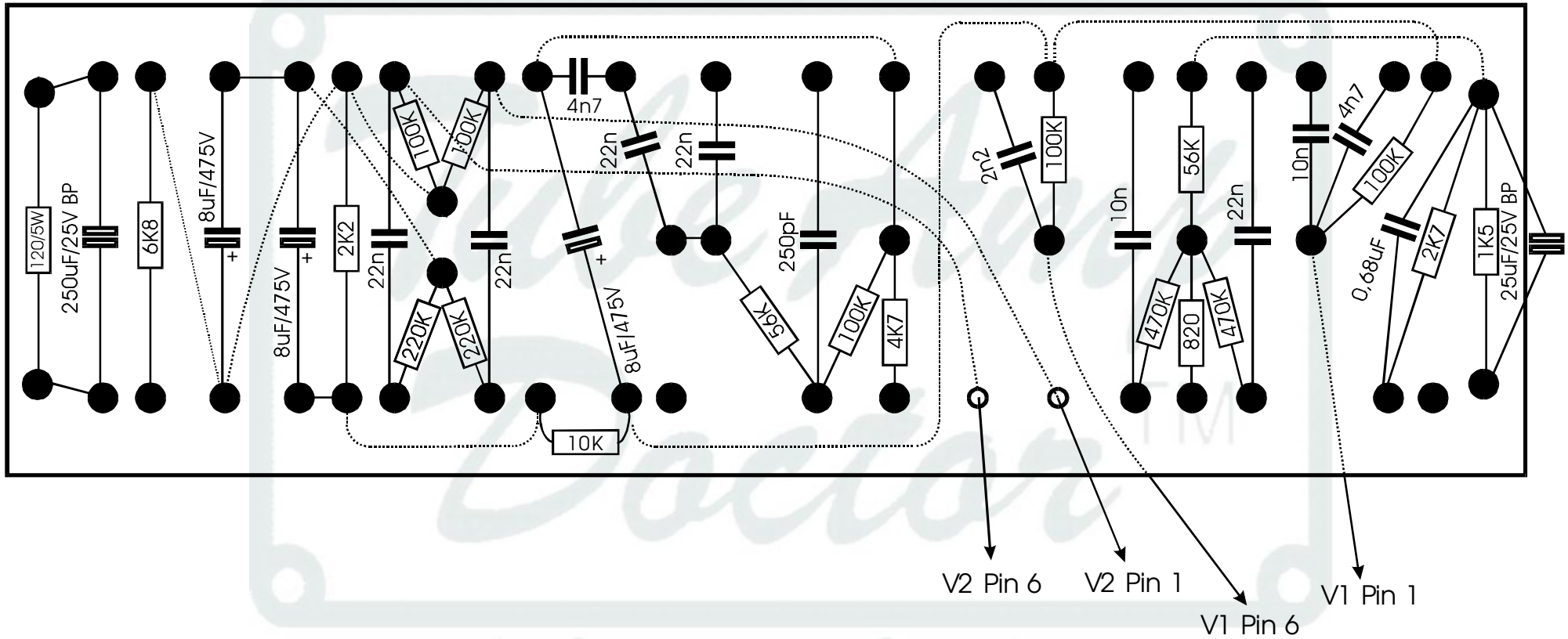

www.tubeampdoctor.com

The Tube Amp Doctor		
Drawing: 18W TMB Board		
Scale: None	Units:	1.3
Drawn: SM	Date: 16.11.07	

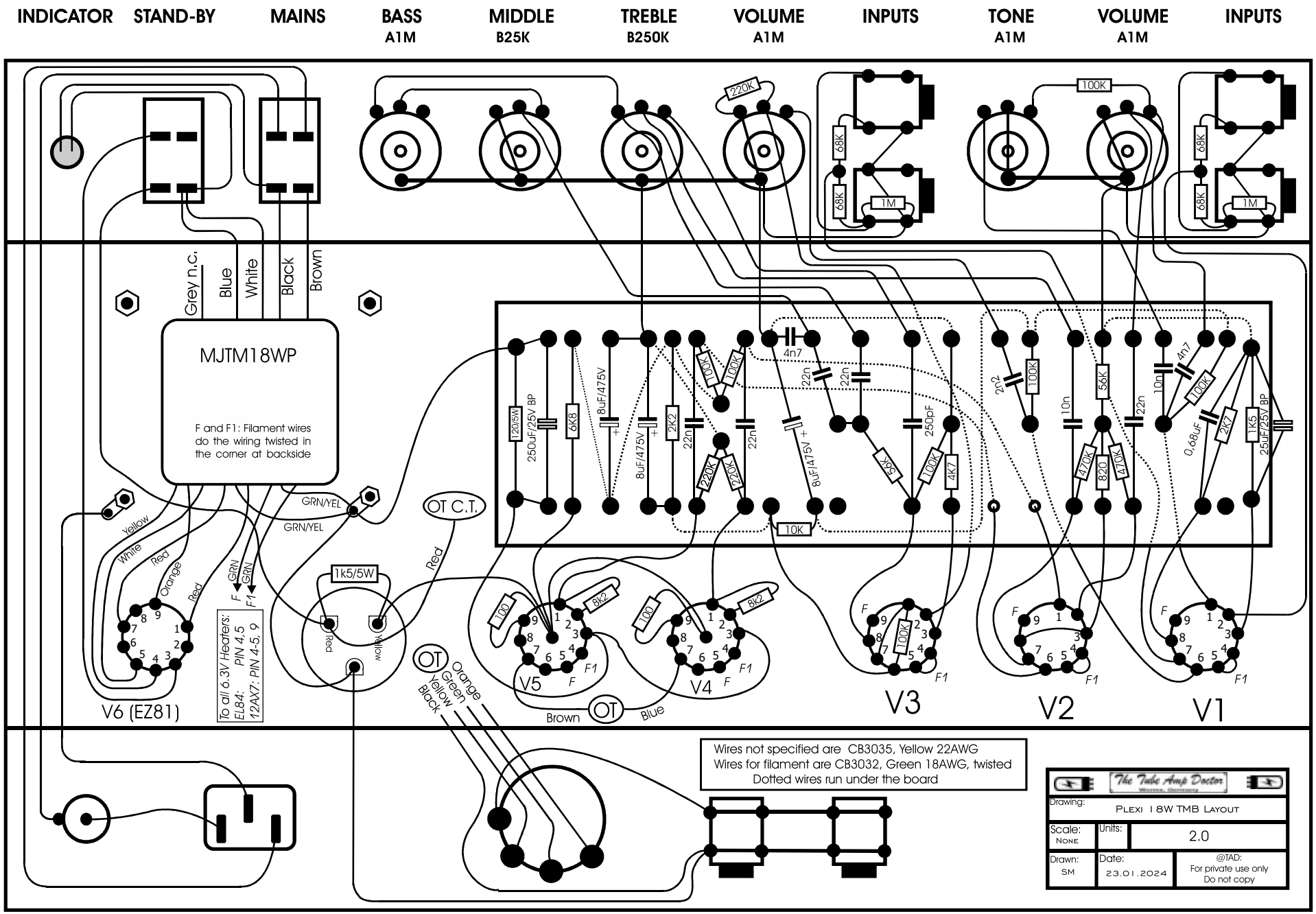

Please comply precisely to this Layout to ensure proper operation and prevention of self-oscillation

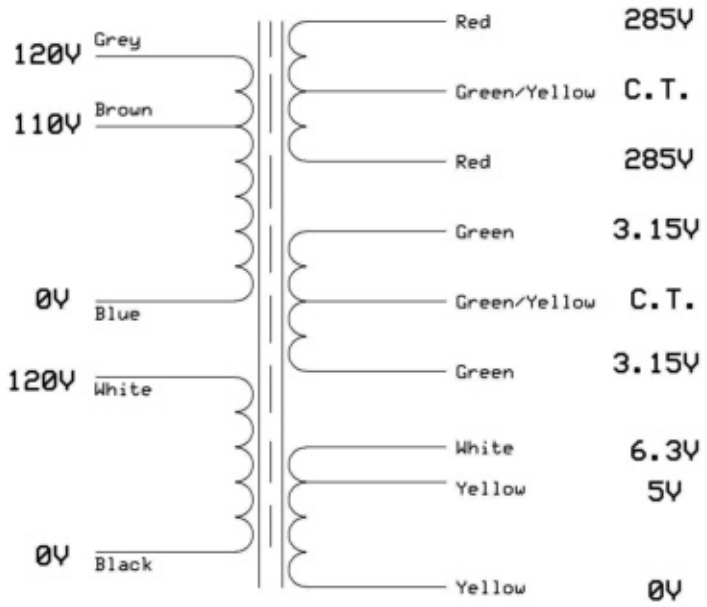

Tube Amp Doctor		
MJTM18WP		
SM	Rev 2.0 23.01.2024	#700292

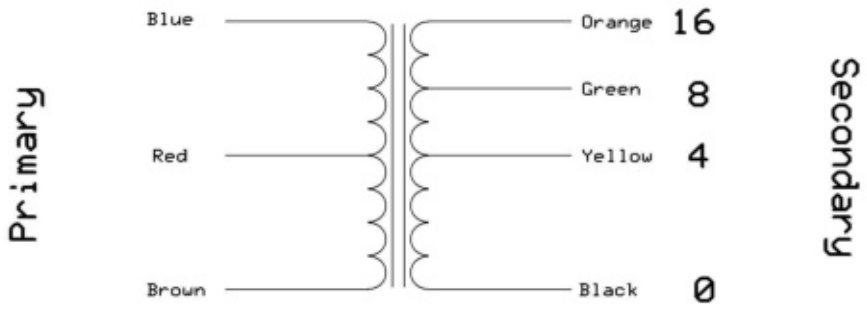

Tube Amp Doctor		
MJTM18WA		
SM	Rev 1.1 09.01.2006	

TAD PLEXI KITS Screws and nuts

HR3120

HR3121

used for: OT, Chokes Speakers

HR3130

HR3131

used for: 8-pin sockets, radial caps

HR3140

HR3141

used for: 9-pin sockets

Turret Boards

HR3160

HR9270/80

HR3150 only needed on JTM45 chassis

Vorne/Front

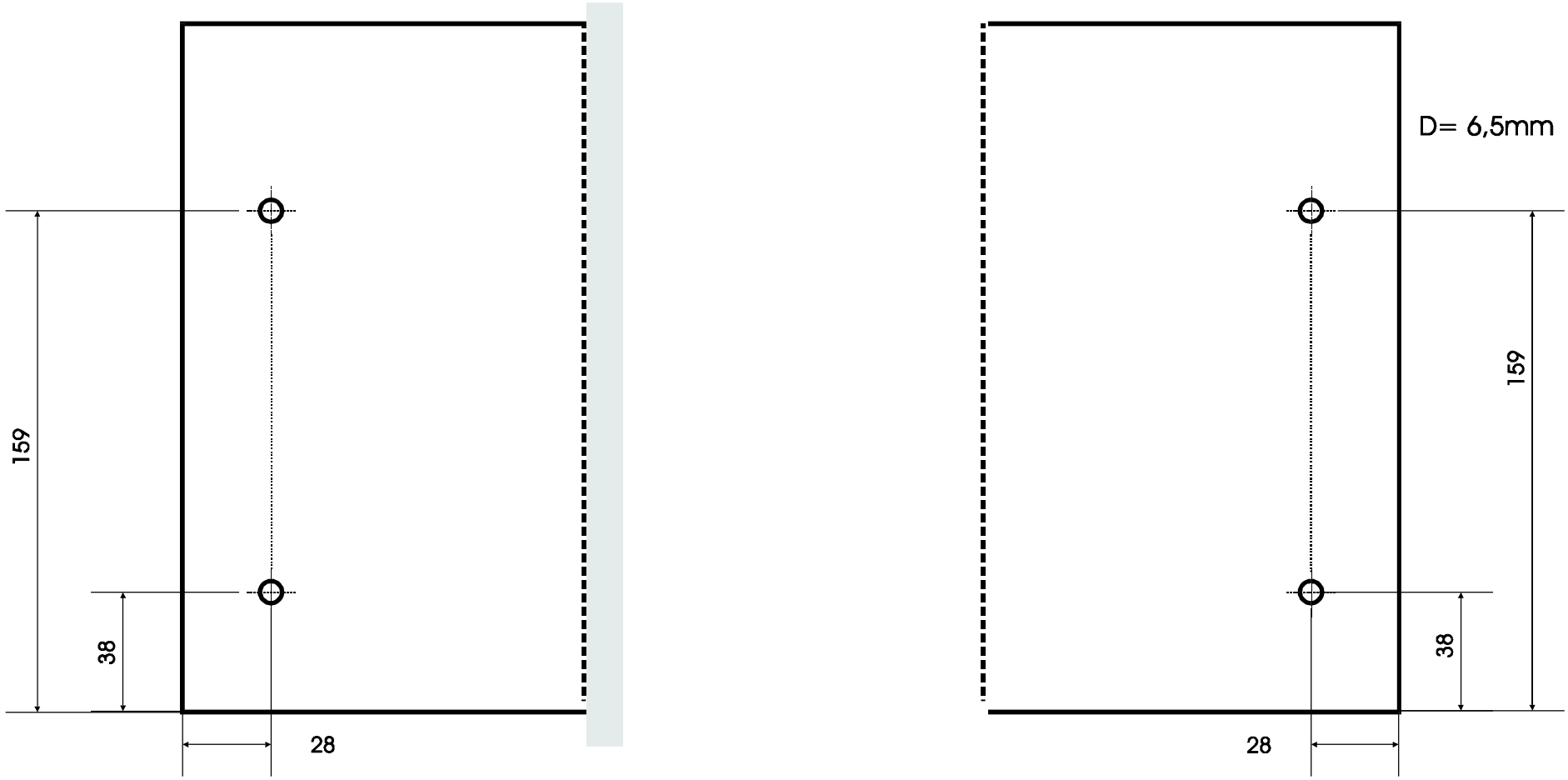

Hinten/Back

Ansicht von unten/Bottom view!!!

The Tube Amp Doctor		
Drawing: Bohrplan für K-CM18H Drills for K-CM18H		
Scale: 1:2	Units:	Für TAD Chassis K-ACM18W
Drawn: SM	Date: 15.11.10	1.1