WARNUNG

ACHTUNG:
diese Bausätze sind keine Anfängerprojekte! Die Spannungen in einem Röhrenverstärker können 500V und mehr betragen und sind somit bei unsachgemäßer Handhabung absolut lebensbedrohlich!!!
Wir liefern lediglich eine komplette Zusammenstellung der benötigten Bauteile sowie einen Schalt- und Layoutplan. Tube Amp Doctor bietet keinen grundsätzlichen Support für den Aufbau an! Die Bausätze und deren Bestandteile sind sorgfältig geprüft und die zugrunde liegenden Schaltungen sind seit über 40 Jahren in Gebrauch.
Für die Funktion der vom Kunden aufgebauten Geräte übernehmen wir keine Gewähr (für die Bauteile selbst natürlich schon). Sollte der Aufbau zu unerwarteten Schwierigkeiten führen, so kann die Tube Amp Doctor GmbH den Bausatz im Kundenauftrag fertig aufbauen oder ggf. andere Service-Techniker vermitteln.

Fragen zu den Bausätzen werden wir auf der Tube Amp Doctor Web-Site unter FAQ zusammenstellen um so ggf. Hilfestellung zu leisten.

WARNING

ATTENTION:
Please note that the Amp-Kit are not a beginners project but for experienced amp builders! Voltages inside tube amplifiers can exceed 500V and can cause serious damage and can even kill!
We only supply a complete compilation of excellent parts, a schematic and a layout plan. Tube Amp Doctor does not offer a general support for you DIY project.
We do not warranty for what you build out of the supplied components. If you get stuck with your DIY project then TAD might offer to finish assembly of your kit based on your service-order or refer you to a skilled technician. Questions and answers about the AMP-KITS will get collected and published at the F.A.Q. section at www.tubeampdoctor.com.

The Tube Amp Doctor
Worms, Germany

Verarbeitungvorschlag Amp Kit 18W

1. Materialien auspacken und auf Vollständigkeit prüfen.
2. Impedanzwahlschalterloch auf 10mm aufbohren.
3. 3mm Bohrung gegen Verdrehen des Schalters durch Einstecken des Drehschalters anzeichnen und bohren, Achtung: die Anschlüsse des Impedanzwahlschalters müssen vom Röhrensockel wegzeigen!
4. Mit der Bestückung des Boards beginnen: zuerst Widerstände (0,5W), Leistungswiderstände, Kondensatoren, Elektrolytkondensatoren.
5. Kabelverbindungen unter dem Board herstellen.
6. Kabelverbindungen zu anderen Teilen herstellen.
7. Durchführtüllen einsetzen.
8. Distanzbolzen am Chassis befestigen.
9. Netztrafo mit Terminal Solder Lockwasher Lugs montieren.
10. Ausgangsübertrager anbringen.
11. Potis einbauen, Orientierungsnase umbiegen. (Frontpanel noch nicht montieren!!!)
12. Schalter, Kontrollleuchte einbauen, evtl. Plexipanel anpassen.
13. Röhrensockel montieren.
14. Netztrafo verdrahten, Heizleitungen verdrillt verlegen.
15. Plexipanel der Rückseite ansetzten und Betriebsmittel einbauen, evtl. Panel anpassen und verdrahten.
16. Radialen Elko einbauen.
17. Eingangsbuchsen vorverdrahten und danach einbauen.
18. Board einsetzen und lt. beiliegendem Schaltplan verdrahten.
19. Sicherung einsetzen.
20. Röhren einsetzen
21. Funktionskontrolle durchführen
22. Topteil: Bohrungen am Gehäuse anzeichnen und Chassis einbauen
23. Combo: Speaker einbauen, verdrahten und Bohrungen am Gehäuse anzeichnen, danach Chassis einbauen

Vorne/Front

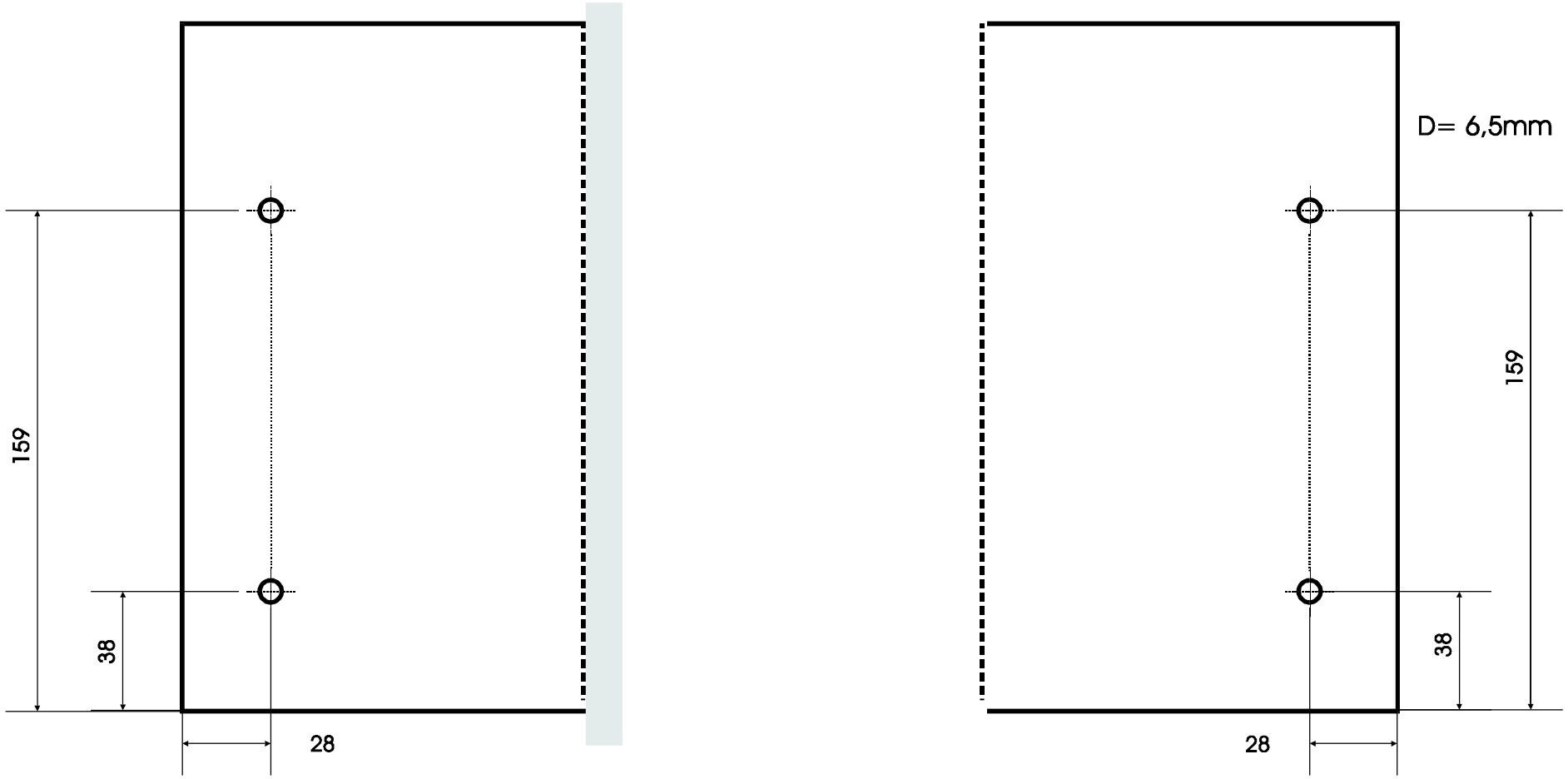

Hinten/Back

Ansicht von unten/Bottom view!!!

The Tube Amp Doctor Worms, Germany		
Drawing: Bohrplan für K-CM18H Drills for K-CM18H		
Scale: 1:2	Units:	Für TAD Chassis K-ACM18W
Drawn: SM	Date: 15.11.10	1.1

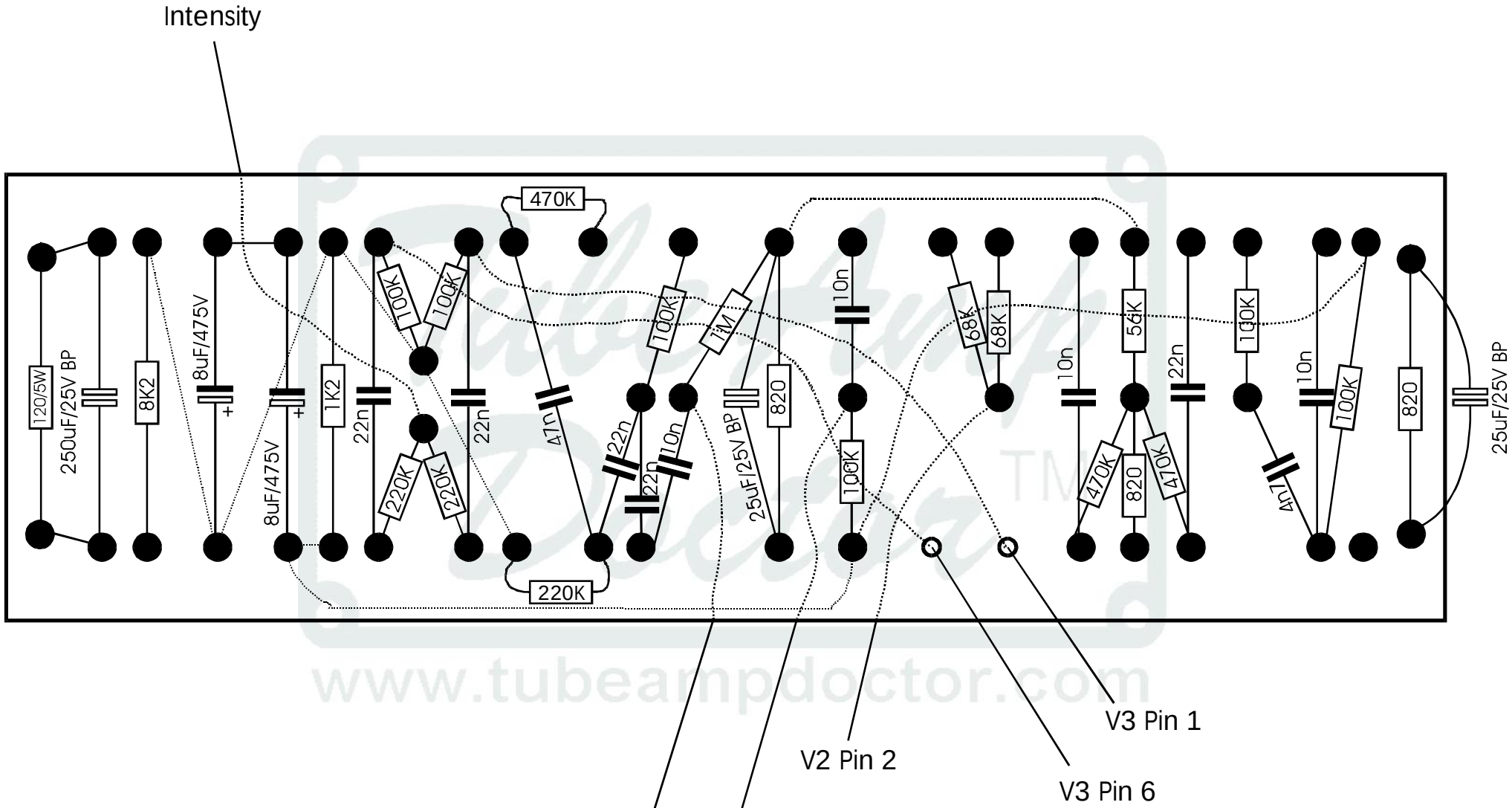

www.tubeampdoctor.com

The Tube Amp Doctor, Worms, Germany		
Drawing: 18W Board		
Scale: None	Units:	
Drawn: SM	Date: 15.11.07	1.1

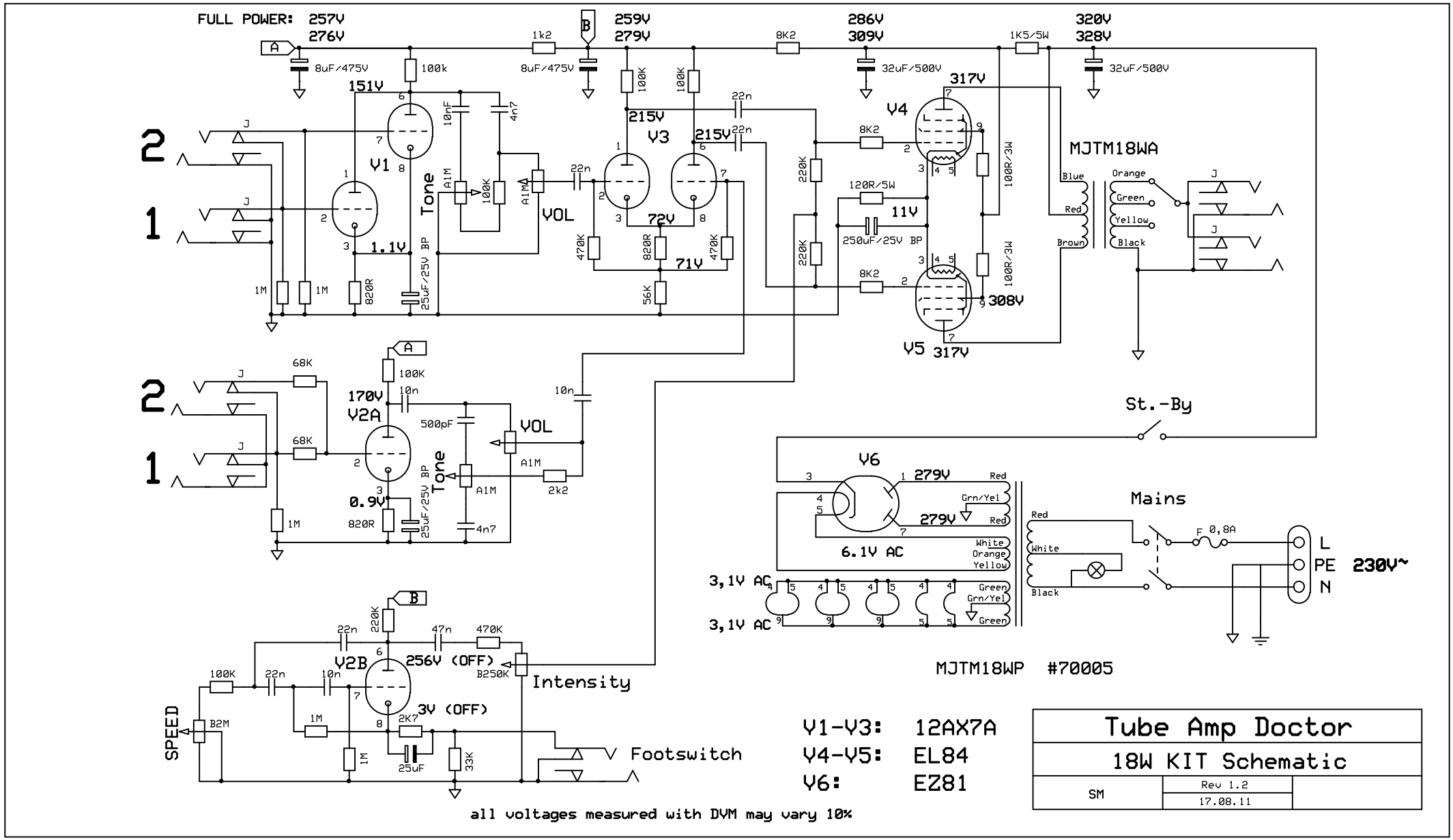
FULL POWER: 257V 276V
259V 279V
286V 309V
320V 328V
8uF/475V
100k
1k2
8uF/475V
8K2
32uF/500V
1K5/5W
32uF/500V
151V
Y1
10nF
4n7
Tone
A1M
100K
A1M
VOL
22n
1.1V
1M
1M
820R
25uF/25V BP
215V
Y3
100K
100K
22n
215V
22n
72V
470K
820R
470K
71V
56K
220K
220K
317V
Y4
8K2
120R/5W
11V
250uF/25V BP
8K2
100R/3W
100R/3W
308V
Y5 317V
MJTM18WA
Blue
Orange
Green
Red
Yellow
Brown
Black
68K
100K
170V
Y2A
10n
500pF
VOL
10n
68K
A1M
2k2
0.9V
820R
25uF/25V BP
Tone
A1M
4n7
1M
St.-By
Y6
279V
Red
Grn/Yel
279V
Red
6.1V AC
White
Orange
Yellow
3,1V AC
3,1V AC
Green
Grn/Yel
Green
Mains
Red
White
Black
F 0,8A
L
PE
N
230V~
MJTM18WP #70005
220K
22n
47n
470K
Y2B
256V (OFF)
B250K
Intensity
100K
22n
10n
3V (OFF)
SPEED
B2M
1M
2K7
1M
25uF
33K
Footswitch
Y1-Y3: 12AX7A
Y4-Y5: EL84
Y6: EZ81
all voltages measured with DVM may vary 10%
Tube Amp Doctor
18W KIT Schematic
SM
Rev 1.2
17.08.11

INDICATOR STAND-BY MAINS SPEED INTENSITY TONE VOLUME INPUTS TONE VOLUME INPUTS

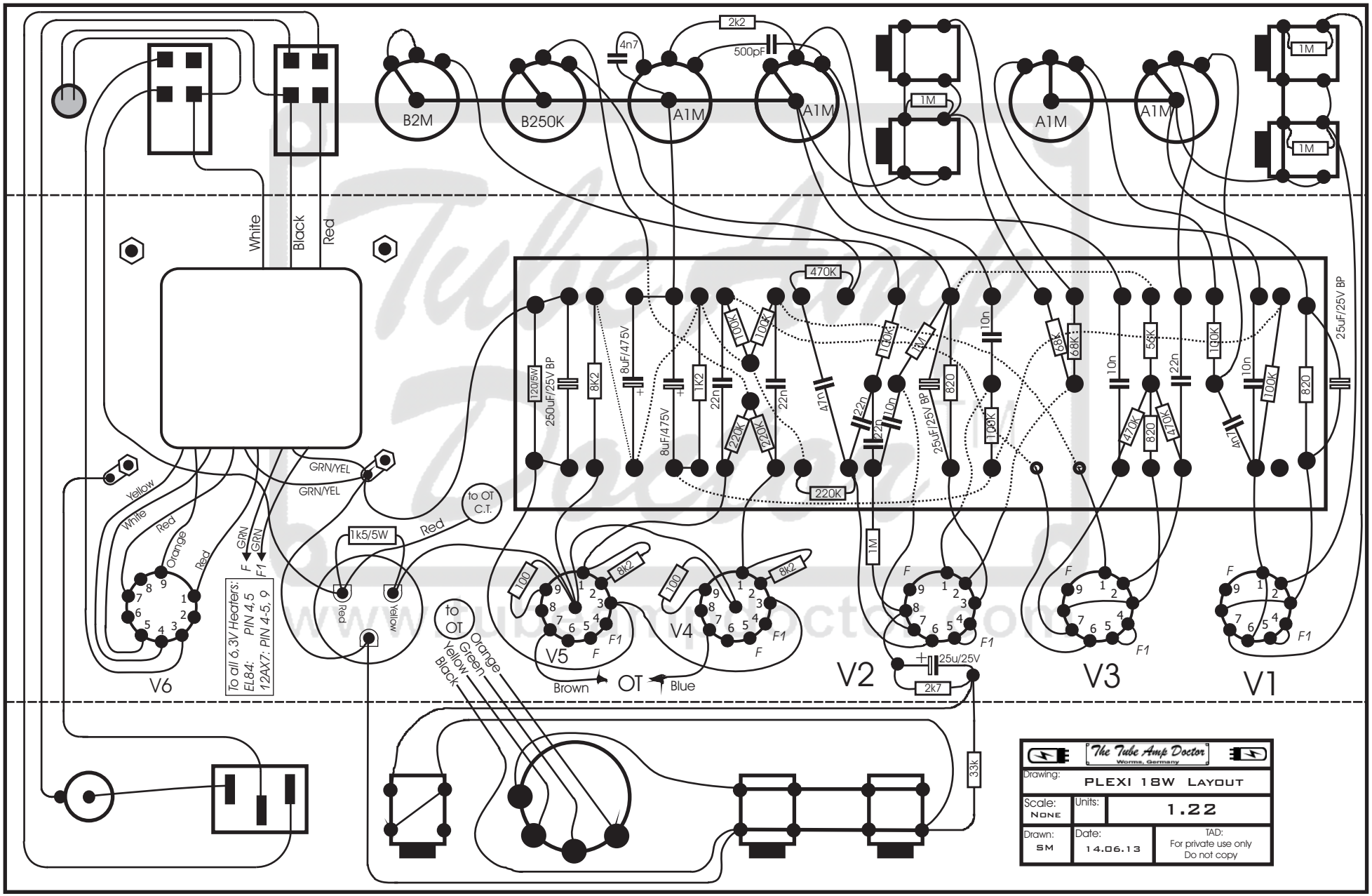

MAINS FUSE INPUT MAINS FOOTSWITCH OUTPUT SPEAKERS

Wires not specified are CB3035, Yellow 22AWG
Wires for filament are CB3032, Green 18AWG, twisted
Dotted wires run under the board
Please comply precisely to this Layout to ensure proper operation and prevention of self-oscillation

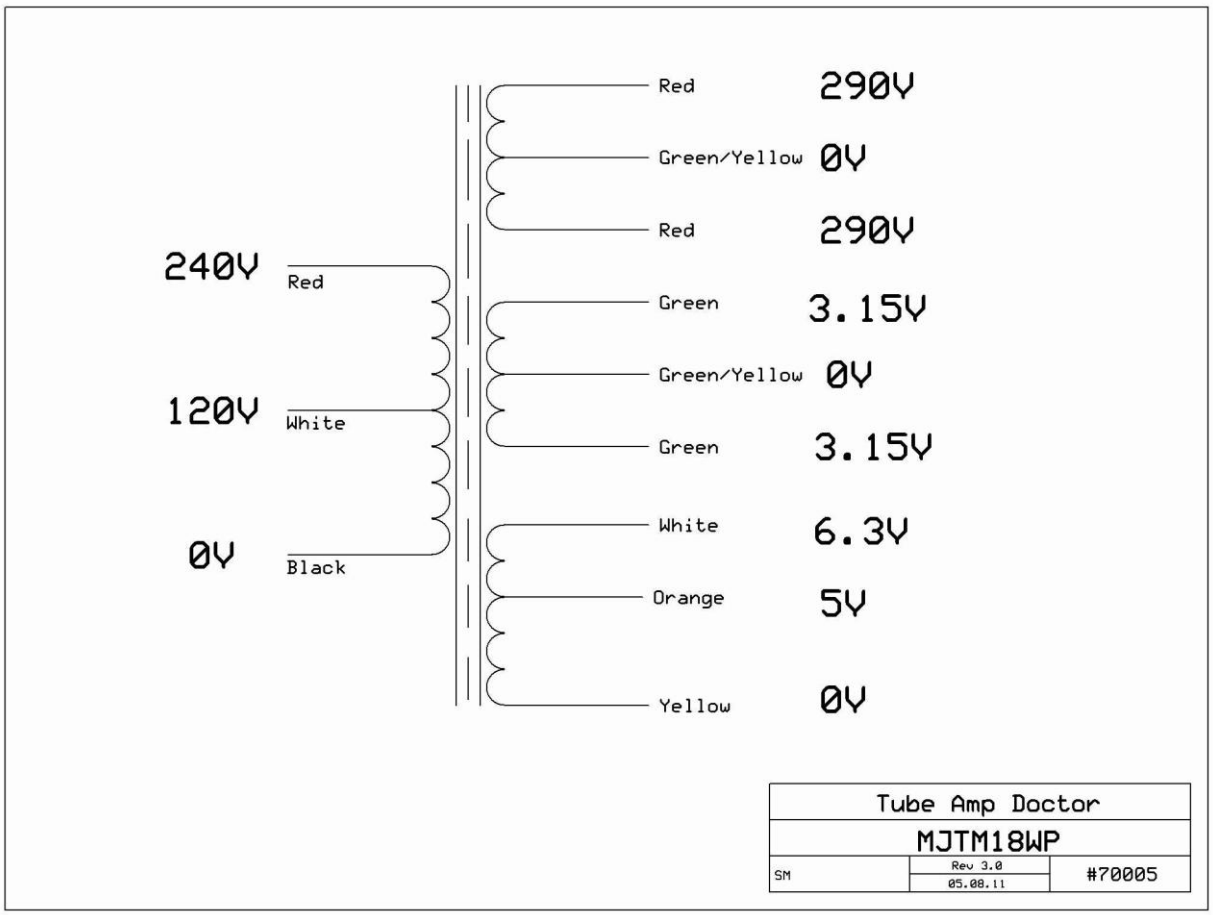
240V
Red
120V
White
0V
Black
Red
290V
Green/Yellow
0V
Red
290V
Green
3.15V
Green/Yellow
0V
Green
3.15V
White
6.3V
Orange
5V
Yellow
0V
Tube Amp Doctor
MJTM18WP
SM
Rev 3.0
05.08.11
#70005

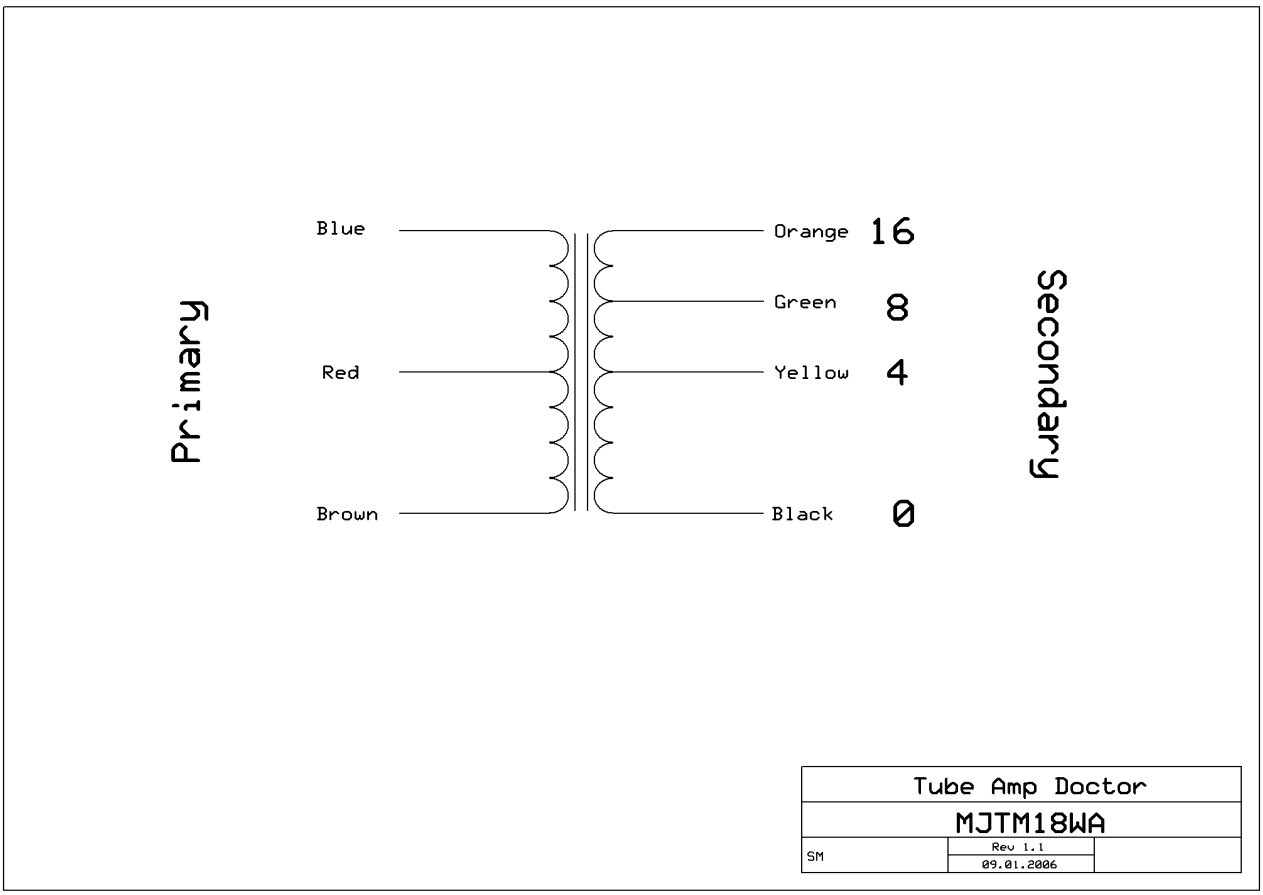
Primary
Blue
Red
Brown
Orange
16
Green
8
Yellow
4
Black
0
Secondary
Tube Amp Doctor
MJTM18WA
SM
Rev 1.1
09.01.2006

TAD AMP KITS Mechanics

HR3110

HR3111

Used for: Tweed Chassis mounting

HR3120

HR3121

Used for: OT, Chokes PT, Speakers

HR3130

HR3131

Used for: 8-pin tube sockets, Fiberboards, Radial Caps

HR3140

HR3141

Used for: 9-pin tube sockets

HR3160

HR9270/HR9280

HR3150

Used for: Turret Boards

Black screws can also be silver

© 2007 by Tube Amp Doctor GmbH