WARNUNG

ACHTUNG:
diese Bausätze sind keine Anfängerprojekte! Die Spannungen in einem Röhrenverstärker können 500V und mehr betragen und sind somit bei unsachgemäßer Handhabung absolut lebensbedrohlich!!!
Wir liefern lediglich eine komplette Zusammenstellung der benötigten Bauteile sowie einen Schalt- und Layoutplan. Tube Amp Doctor bietet keinen grundsätzlichen Support für den Aufbau an! Die Bausätze und deren Bestandteile sind sorgfältig geprüft und die zugrunde liegenden Schaltungen sind seit über 40 Jahren in Gebrauch.
Für die Funktion der vom Kunden aufgebauten Geräte übernehmen wir keine Gewähr (für die Bauteile selbst natürlich schon). Sollte der Aufbau zu unerwarteten Schwierigkeiten führen, so kann die Tube Amp Doctor GmbH den Bausatz im Kundenauftrag fertig aufbauen oder ggf. andere Service-Techniker vermitteln.

Fragen zu den Bausätzen werden wir auf der Tube Amp Doctor Web-Site unter FAQ zusammenstellen um so ggf. Hilfestellung zu leisten.

WARNING

ATTENTION:
Please note that the Amp-Kit are not a beginners project but for experienced amp builders! Voltages inside tube amplifiers can exceed 500V and can cause serious damage and can even kill!
We only supply a complete compilation of excellent parts, a schematic and a layout plan. Tube Amp Doctor does not offer a general support for you DIY project.
We do not warranty for what you build out of the supplied components. If you get stuck with your DIY project then TAD might offer to finish assembly of your kit based on your service-order or refer you to a skilled technician. Questions and answers about the AMP-KITS will get collected and published at the F.A.Q. section at www.tubeampdoctor.com.

The Tube Amp Doctor
Worms, Germany

Verarbeitungsvorschlag Blackface 22 Reverb Kit

1. Materialien auspacken und auf Vollständigkeit prüfen.
2. Mit der Bestückung des Boards beginnen: zuerst Widerstände (0,5W), Kondensatoren, Elektrolytkondensatoren.
3. Kabelverbindungen unter dem Board herstellen.
4. Kabelverbindungen zu anderen Teilen, die z.T unter dem Board verlaufen, herstellen, im Layout gestrichelt gezeichnet.
5. Cap- Board bestücken und lt. Plan vorverdrahten.
6. Trafo und Terminal Solder Lockwasher Lugs montieren.
7. Röhrensockel montieren:
8. Trafo lt. beiliegenden Plänen anschließen
9. Lampenhalter, Sicherungshalter montieren
10. Poti mit U-Scheibe montieren (Orientierungsnase umbiegen)
11. Eingangsbuchsen mit U-Scheibe montieren.
12. Lautsprecherbuchse montieren
13. Durchführtüllen einsetzen, 2x 10mm für Übertrager, 1x 15mm für Netzkabel)
14. Übertrager montieren, Kabel durchführen
15. Board einsetzen, ausrichten und anzeichnen. Markiertes Board mit 3,5mm bohren.
16. Isolationsboard ebenfalls anzeichnen und bohren.
17. Netzkabel ca. 10cm abisolieren und anschließen.
18. 2x100 Ohm Widerstände (Heizungsymmetrierung) bestücken.
19. Verstärker lt. beiliegendem Verdrahtungsplan verdrahten.
20. Heizleitung verdrillt verlegen
21. Lautsprecher einbauen
22. Cabinet auf den Kopf stellen, Chassis einschieben und Rückwand anlegen um Bohrlöcher anzuzeichnen.
23. Angezeichnete Bohrlöcher mit 5,5mm bohren.
24. Chassis in Cabinet montieren.
25. Lautsprecherkabel herstellen und an Speaker montieren.
26. Zugentlastung mit Netzkabel seitlich am Cabinet montieren
27. Röhren einsetzen
28. Backpanel anschrauben

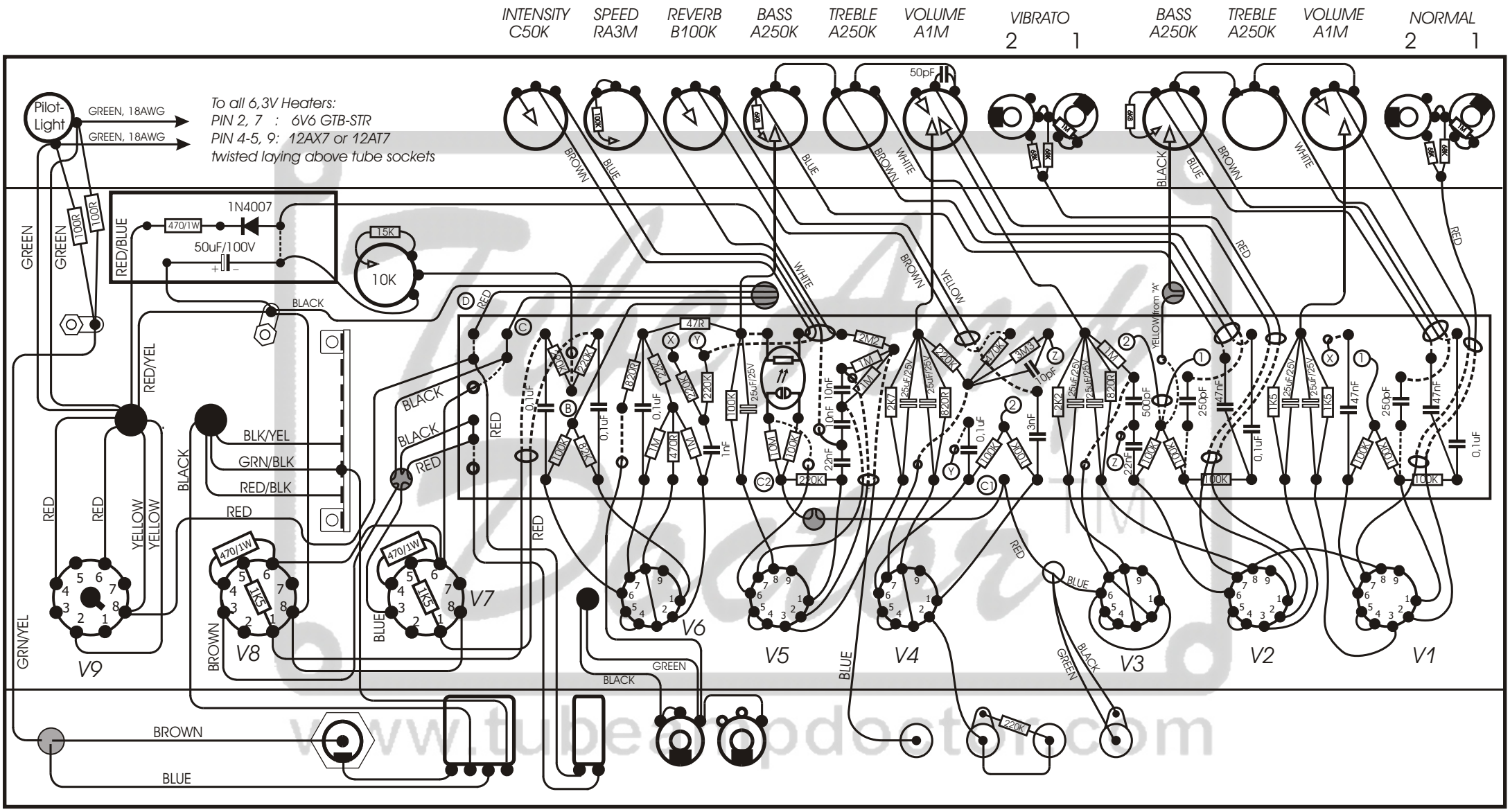

V1, V2, V4, V5: 12AX7/ECC83
V3, V6: 12AT7
V7, V8: 6V6GT-STR
V9: GZ34

Wires not specified are CB3035, Yellow 22AWG
Dotted wires run under the board
Wires "X", "Y", "1" and "2" run twisted above the board
Twist Wires: "Brown" and "Blue" of the "INTENSITY" Control
Twist Wires: "Brown" and "Yellow" of "REVERB" Control
Twist Wires: "White", "Brown" and "BLUE" of Tone Controls

The Tube Amp Doctor
Worms, Germany

Drawing: BLACKFACE 22 REVERB LAYOUT

Scale: None	Units:	1.4
Drawn: SM	Date: 18.02.2021	TAD: For private use only Do not copy

www.tubeampdoctor.com

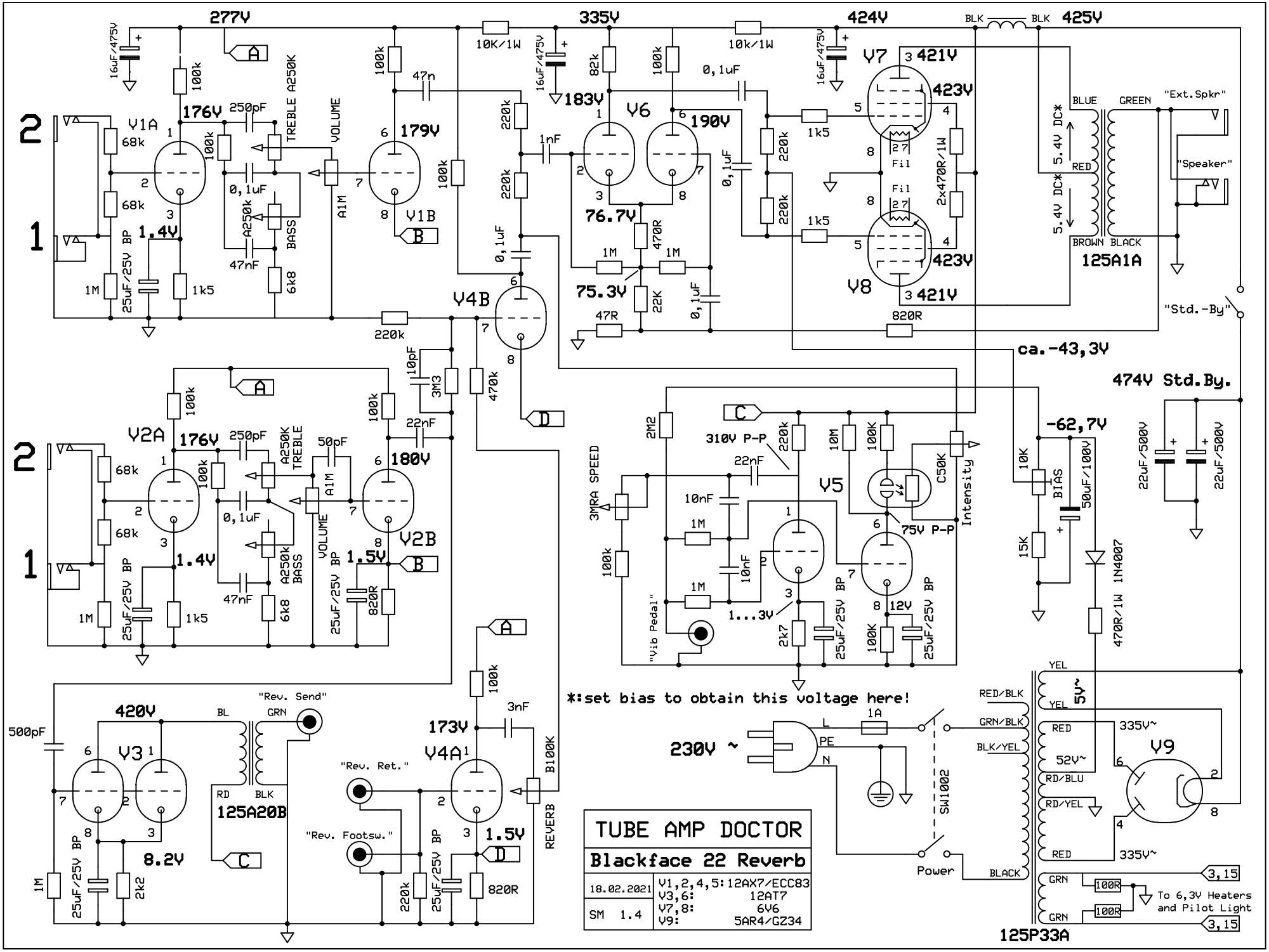
TUBE AMP DOCTOR
Blackface 22 Reverb
18.02.2021
SM 1.4
V1,2,4,5: 12AX7/ECC83
V3,6: 12AT7
V7,8: 6V6
V9: 5AR4/GZ34
*:set bias to obtain this voltage here!
277V
335V
424V
425V
176V
179V
183V
190V
421V
423V
180V
420V
173V
76.7V
75.3V
1.4V
1.5V
8.2V
1.5V
1...3V
12V
5V~
52V~
335V~
335V~
3,15
3,15
ca.-43,3V
474V Std.By.
-62,7V
310V P-P
75V P-P
"Ext.Spkr"
"Speaker"
"Std.-By"
"Rev. Send"
"Rev. Ret."
"Rev. Footsw."
"Vib Pedal"
3MRA SPEED
Intensity
BIAS
REVERB
B100K
125A1A
125A20B
125P33A
SW1002
Power
To 6,3V Heaters and Pilot Light
5.4V DC*
BLUE
GREEN
RED
BROWN
BLACK
YEL
RED/BLK
GRN/BLK
BLK/YEL
RD/BLU
RD/YEL
BLACK
GRN
BL
RD
BLK
GRN
TREBLE A250K
VOLUME
A250K
BASS
A1M
A250K TREBLE
A250K BASS
25uF/25V BP
16uF/475V
10K/1W
10k/1W
2x470R/1W
470R/1W 1N4007
22uF/500V
22uF/500V
500pF
1N4007

Potside

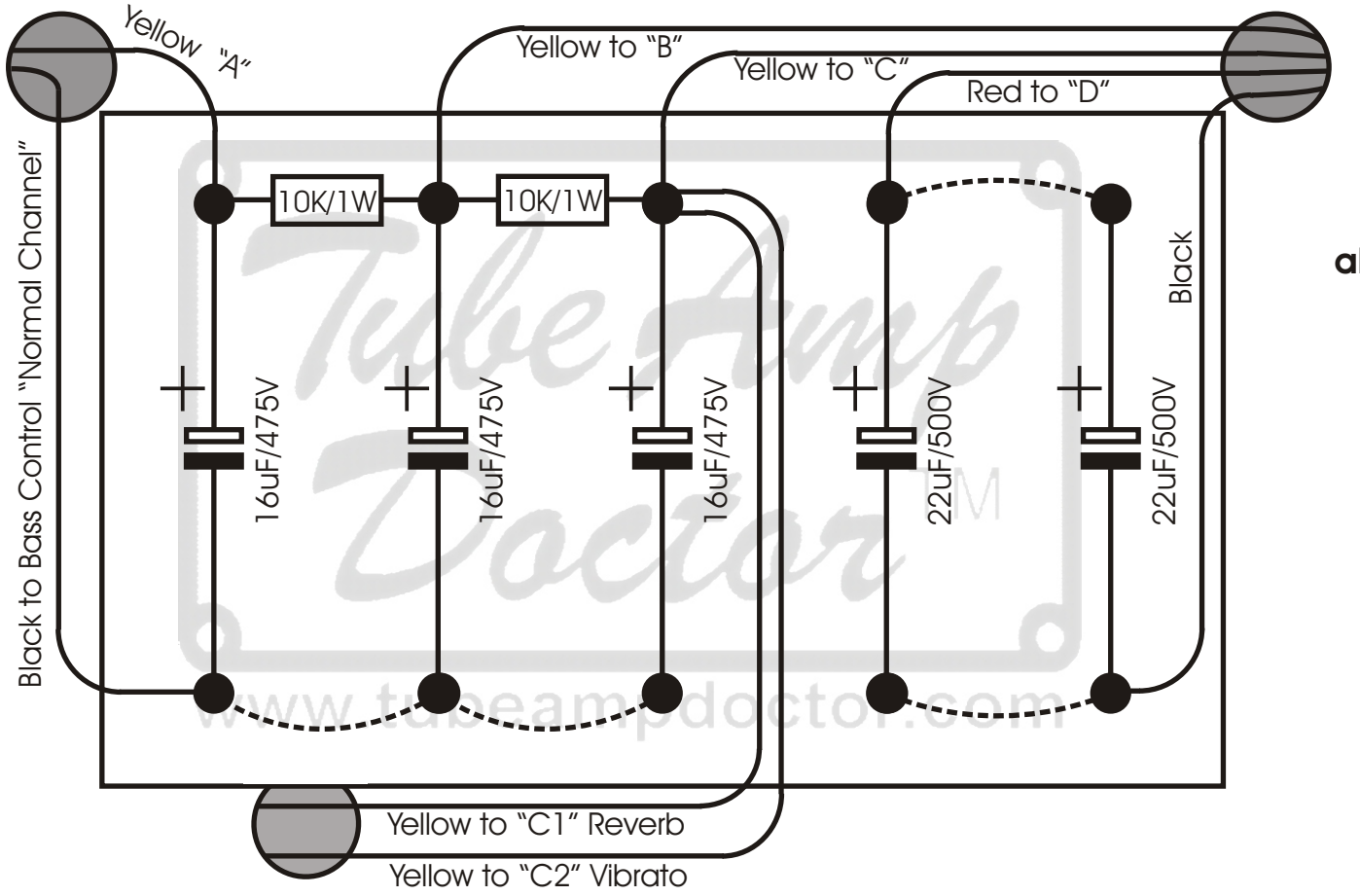

alphabetic characters in marks refer to layout!

Tubeside

The Tube Amp Doctor Worms, Germany		
Drawing: Blackface 22 reverb Cap-Board		
Scale: None	Units: Mm	1.4
Drawn: SM	Date: 18.02.2021	

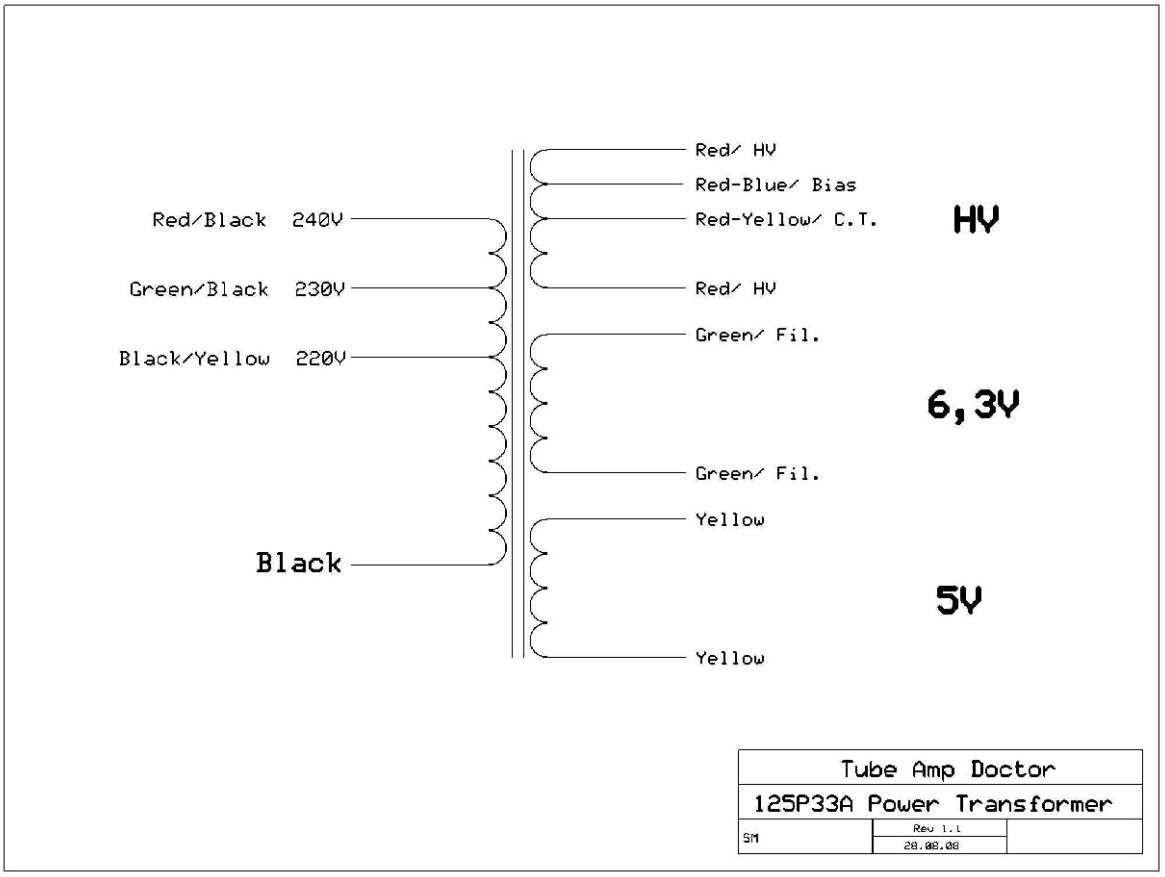
Red/ HV
Red-Blue/ Bias
Red-Yellow/ C.T.
HV
Red/Black 240V
Green/Black 230V
Red/ HV
Black/Yellow 220V
Green/ Fil.
6,3V
Green/ Fil.
Yellow
Black
5V
Yellow
Tube Amp Doctor
125P33A Power Transformer
SM
Rev 1.1
28.08.08

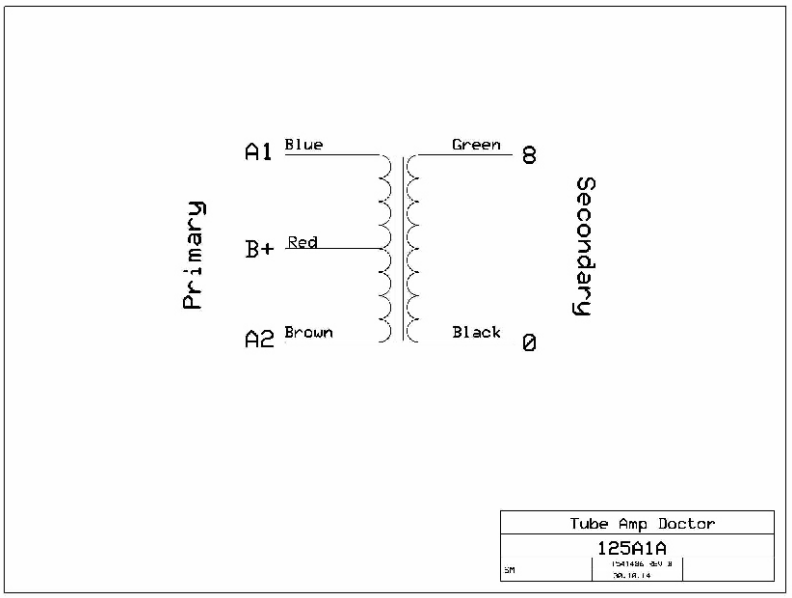
A1 Blue
Green 8
Primary
B+ Red
Secondary
A2 Brown
Black 0
Tube Amp Doctor
125A1A
SM

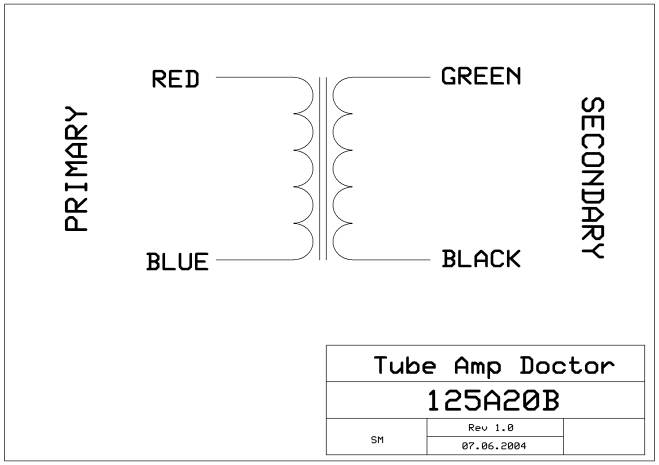
RED
GREEN
PRIMARY
SECONDARY
BLUE
BLACK
Tube Amp Doctor
125A20B
SM
Rev 1.0
07.06.2004

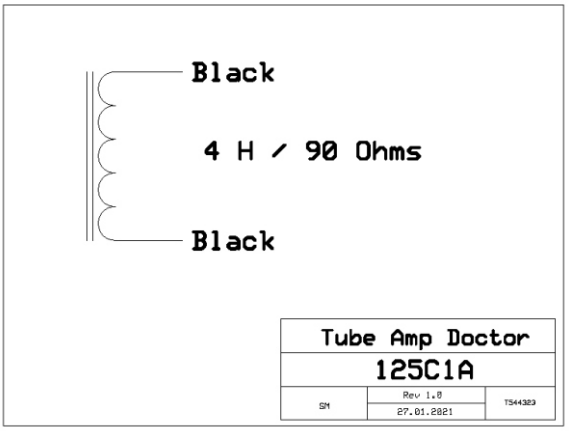
Black
4 H / 90 Ohms
Black
Tube Amp Doctor
125C1A
SM
Rev 1.0
27.01.2021
T544323

Vorne/Front

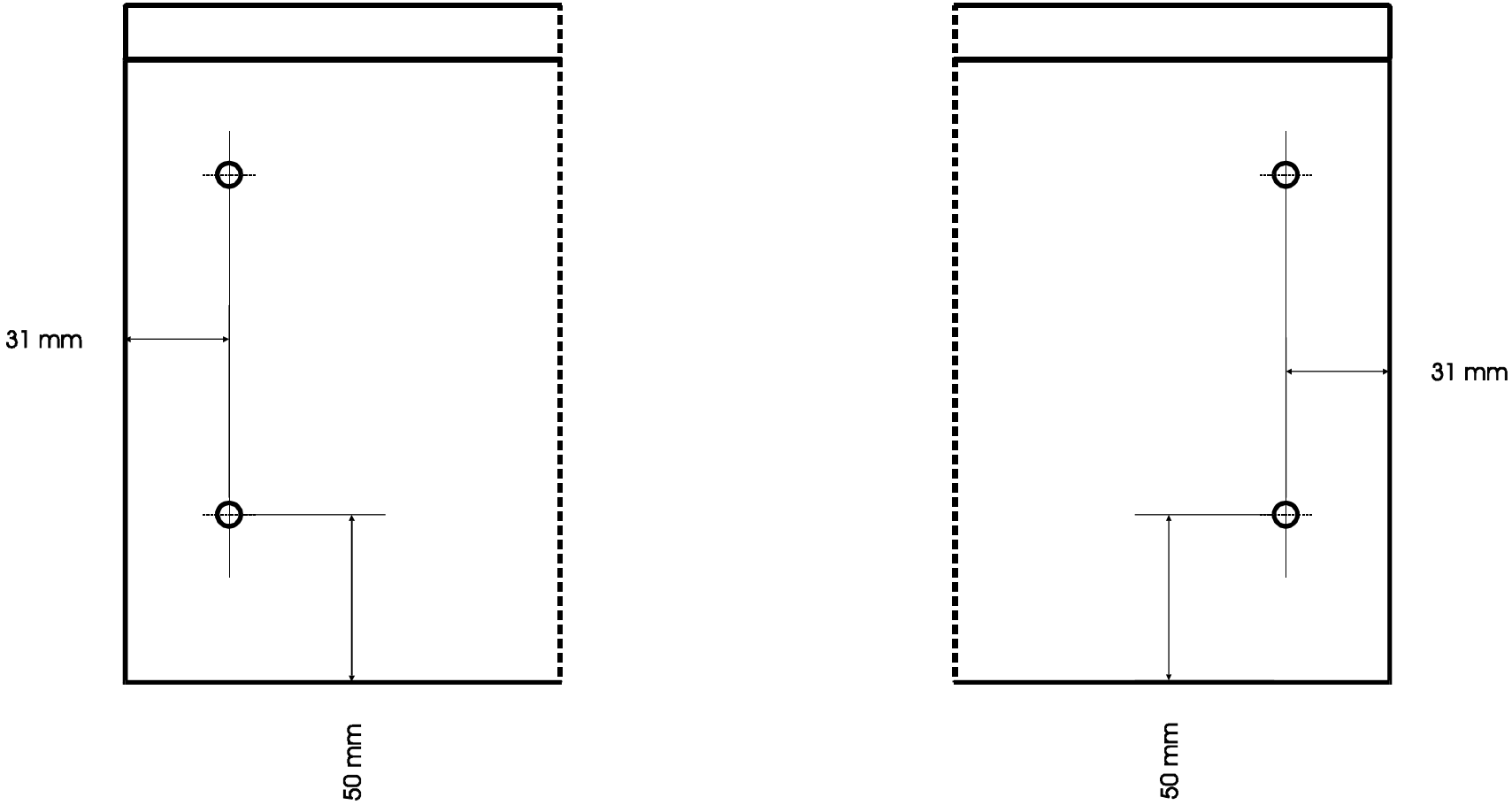

Hinten/Back

Ansicht von oben/Top view!!!

The Tube Amp Doctor Worms, Germany		
Drawing: Bohrplan für K-CDLXRV Drills for K-CDLXRV		
Scale: 1:2	Units:	Für TAD Chassis K-ACDLXRV
Drawn: SM	Date: 29.10.09	1.0

TAD AMP KITS Mechanics

HR3110

HR3111

Used for: Tweed Chassis mounting

HR3120

HR3121

Used for: OT, Chokes PT, Speakers

HR3130

HR3131

Used for: 8-pin tube sockets, Fiberboards, Radial Caps

HR3140

HR3141

Used for: 9-pin tube sockets

Black screws can also be silver

© 2007 by Tube Amp Doctor GmbH